I CAN SENSE A NEW PLEASURABLE COMFORT.

AV 300

The cubic shape gains softness.

The soft lines of the organic take the severity from the cubic shape. Free-form elements can be combined in a number of different ways, a response to the desire for more pleasurable comfort.

Take your Smartphone, scan the QR-Code and *experience the AV 300.*

Your avantgarde-Advantages

Frame	› *Hardwood frame made of beech and plywoodpanels*
Spring base	› *Micro-spring core with foam padding.*
Seat cushion	› *Two-layer cold foam combination*
Back upholstery	› *Foam polyester*
Back cushion	› *Casual version in time-proven chambered cushion design*
Legs	› *Highly polished chromium-plated metal leg*

erpo® Sitz. Kultur.

AV 300

Kombinationsbeispiele

Standard arrangements / Exemples de composition / Combinatie voorbeelden

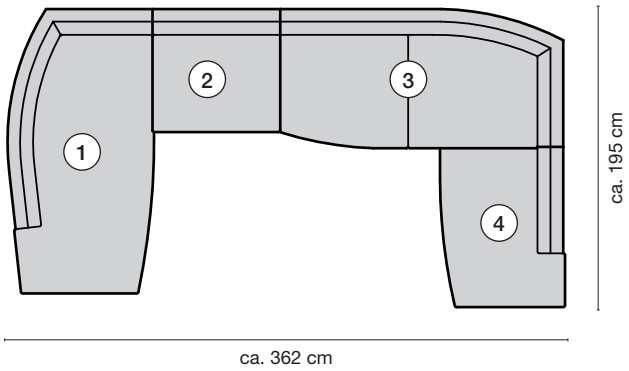

Kombinationsbeispiel 1

1. AV 300.79 L
2. AV 300.53
3. AV 300.46 R
4. AV 300.67 R

Kombinationsbeispiel 2

1. AV 300.46 L
2. AV 300.46 R
3. AV 300.42 L
4. AV 300.42 R

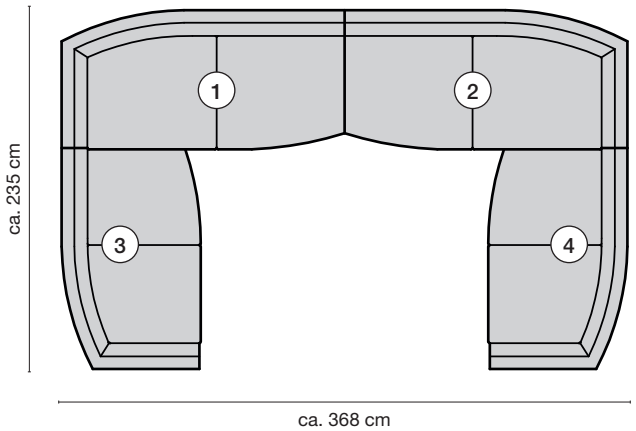

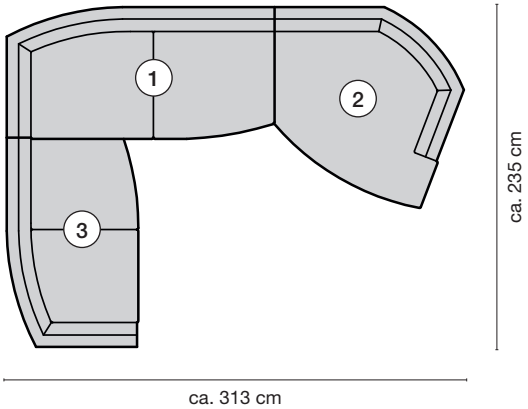

Kombinationsbeispiel 3

1. AV 300.46 L
2. AV 300.72 R
3. AV 300.42 L

Kombinationsbeispiel 4

1. AV 300.72 L
2. AV 300.48 R
3. AV 300.67 R

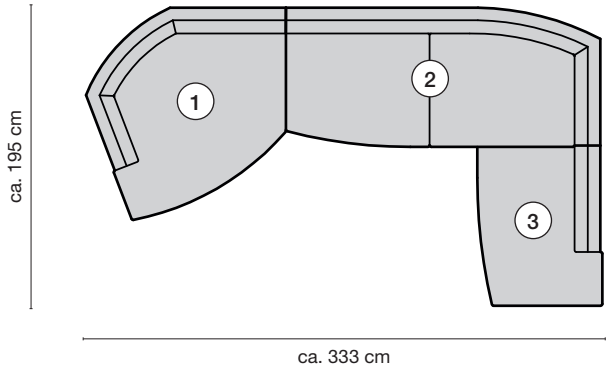

AV 300

Kombinationsbeispiele

Standard arrangements / Exemples de composition / Combinatie voorbeelden

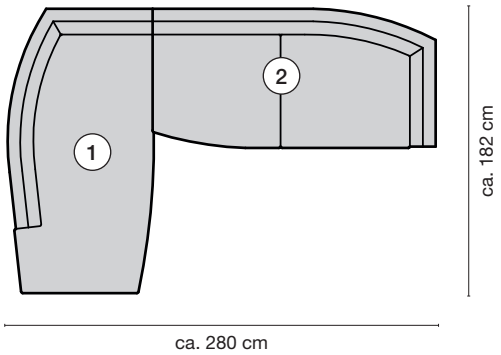

Kombinationsbeispiel 5

1. AV 300.79 L
2. AV 300.46 R

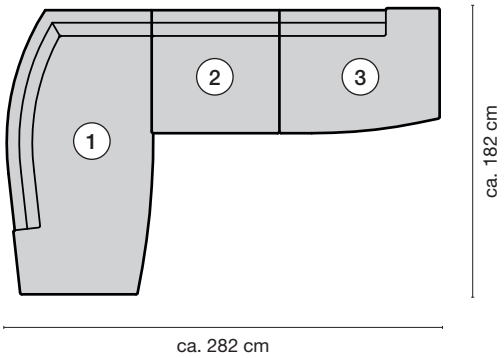

Kombinationsbeispiel 6

1. AV 300.79 L
2. AV 300.53
3. AV 300.67 R

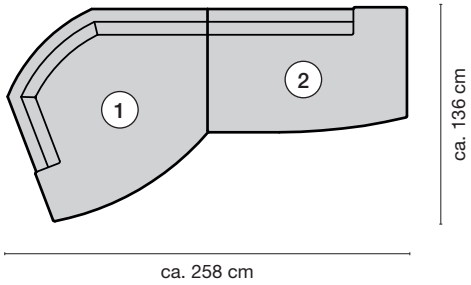

Kombinationsbeispiel 7

1. AV 300.72 L
2. AV 300.69 R

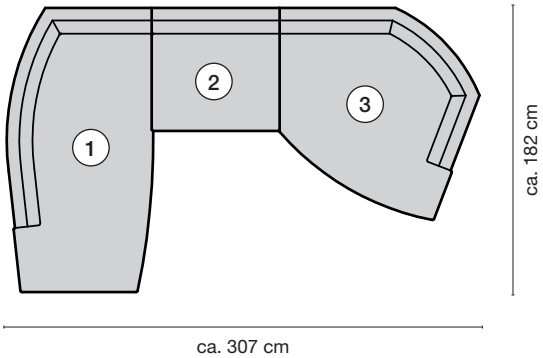

Kombinationsbeispiel 8

1. AV 300.79 L
2. AV 300.53
3. AV 300.72 R

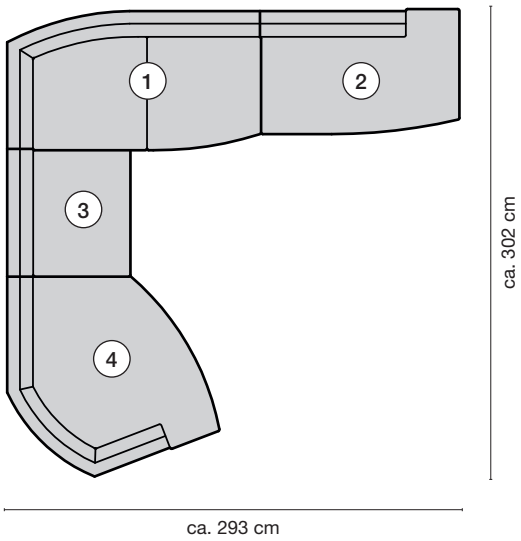

Kombinationsbeispiel 9

1. AV 300.44 L
2. AV 300.69 R
3. AV 300.53
4. AV 300.72 L

AV 300

avantgarde

Aufbau / Construction / Rembourrage / Opbouw

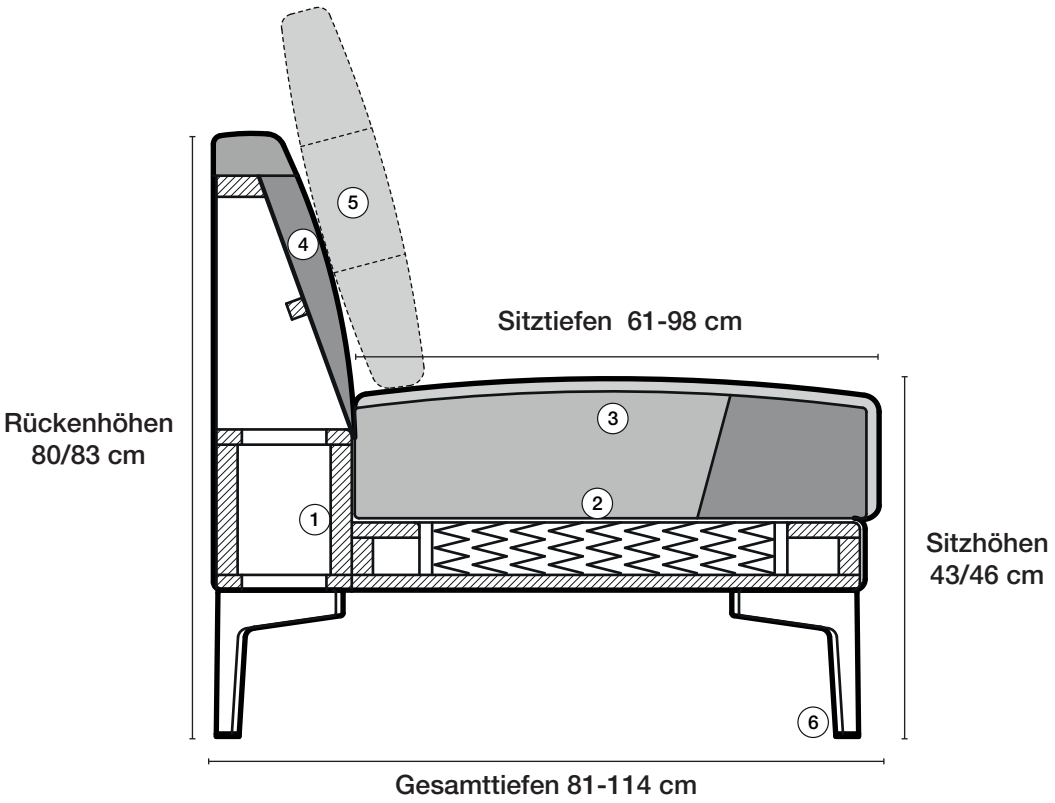

1 **Gestell**
Hartholzgestell aus Buche und Schichtholz, gedübelt und verleimt.

2 **Unterfederung**
Microfederkern mit Schaumstoffabdeckung.

3 **Sitzkissen**
Zweischichtige Kaltschaumkombination, vorn stabilisierender Polyetherkern RG 43 SH 5.0, hinten weicher Kaltschaum RG 35 SH 3.0, mit weicher Schaumstoffvliesabdeckung.

4 **Rückenpolsterung**
Aus Schaumstoff.

5 **Rückenkissen**
Legere Ausführung in bewährter Kammerkissen-Verarbeitung. Füllung aus Polyschaumstäbchen und hochwertigen Vliesfasern.

6 **Fußausführungen**
Metallfuß hochglanz verchromt.

1 **Frame**
Hardwood frame made of beech and plywood panels, doweled and glued.

2 **Spring base**
Micro-spring core with foam padding.

3 **Seat cushion**
Two-layer cold foam combination, stabilising polyether core RG 43 SH 5.0 at the front and soft cold foam RG 35 SH 3.0 at the back with soft foam polyester padding.

4 **Back upholstery**
Foam polyester.

5 **Back cushion**
Casual version in time-proven chambered cushion design. Filling made of polyfoam sticks and high-quality polyester fibers.

6 **Legs**
Highly polished chromium-plated metal leg.

1 **Châssis**
Châssis en hêtre et en bois lamellé, chevillé et collé.

2 **Suspension**
Micro-ressorts avec revêtement en mousse.

3 **Coussins**
Combinaison de mousse polyéther à deux couches, noyau de siège stabilisateur RG 43 SH 5.0, derrière, mousse douce à froid RG 35 SH 3.0 avec un revêtement doux, non tissé et en mousse.

4 **Matelessage dorsal**
En mousse.

5 **Coussin de dossier**
Exécution légère avec la célèbre finition alvéolée. Rembourrage à particules de mousse polyéther et fibres polyester non tissées de haute qualité.

6 **Modèles à piètement**
Pied métallique chromé brillant.

1 **Frame**
Hardhouten frame van beuk en multiplex, geplugd en vastgelijmd.

2 **Vering**
Microveerkern met schuimstofafdekking.

3 **Zitkussens**
Tweelaagse koudschuimcombinatie, vooraan stabiliserende polyether kern RG 43 SH 5.0, achteraan zacht koudschuim RG 35 SH 3.0 met zachte afdekking van schuimstofvlies.

4 **Rugbekleding**
Van schuimstof.

5 **Rugkussens**
Gemakkelijke uitvoering in beproefde kamerkussenafwerking. Vulling van polyschuimstaafjes en hoogwaardige vliesvezels.

6 **Voetuitvoeringen**
Metalen voet glanzend verchroomd.

AV 300

avantgarde

Produktumfang / Productrange / Gamme des produits / Productomvang

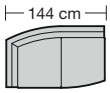

300.42 L/R

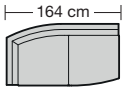

300.44 L/R

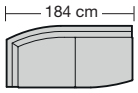

300.46 L/R

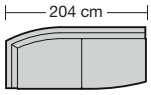

300.48 L/R

300.53

300.67 L/R

300.69 L/R

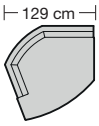

300.72 L/R

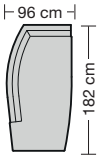

300.79 LR

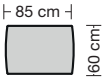

300.62

300.612

300.982
Belastbarkeit / loading capacity / charger / belastbaarheid
max. 10 Kg

Sitzhöhe, Rückenkissen und Farbe des Tabletts bitte bei der Bestellung unbedingt angeben.
Important - Specify seat height, back cushion and colour of tray in your order.
Veuillez absolument indiquer à la commande l' hauteur de siège, coussins de dossier et le couleur de tableau.
Gelieve de zithoogte, Rugkussens en kleur de dienblad bij de bestelling te vermelden.